Forafvander / Tromlesi

SAMARBEJDE MED **værdi**

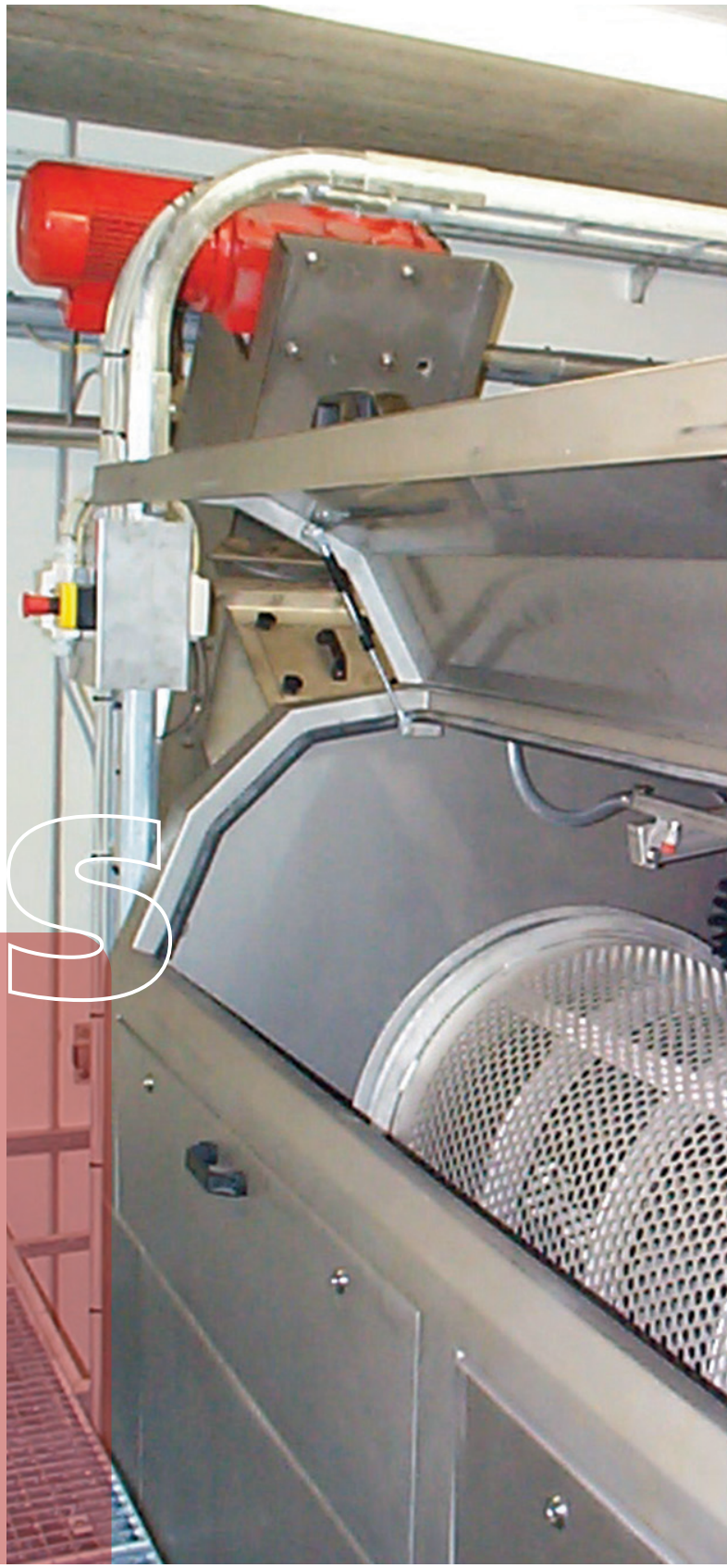

FOKUS

ØKONOMI:
- Levetid
- Driftsomkostning

MILJØ:
- CO_2 udledning
- Proces

CSR:
- Servicevenlig
- Automatisering
- Arbejdsmiljø

FORBEHANDLING | PROCES | **SLAMBEHANDLING** | UDEN FOR HEGNET | SERVICE

STJERNHOLM®

SAMARBEJDE MED værdi

Hos Stjernholm A/S ønsker vi at sikre, at vores fælles kompetencer udnyttes optimalt, så vi altid kan levere bæredygtige løsninger med hensyn til økonomi, miljø og CSR.

SAMARBEJDE

Derfor bygger vi samarbejdet med vores kunder på **gensidig respekt og en åben og ærlig dialog.**

For at sikre at der er optimal sammenhæng mellem vores kunders strategier, KPI'er og målsætninger og de muligheder industrien og rådgiverne kan tilbyde, foreslår vi større udbud opdelt i 6 faser:

Gennem dialogen får vi vurderet om der er andre faktorer der påvirker beslutningen som fx

- Kan der opnås proces fordele ved at filtrere partikler fra mediet eller opkoncentrere slammet og hæve tørstof indholdet?
- Ligger der specielle KPI'er eller målsætninger til grund for den endelige beslutning.

På den måde opnås maksimal sikkerhed for at den endelige løsning vælges med udgangspunkt i en bæredygtig, langsigtet optimering af forsyningens drift – til glæde for forbrugerne og forsyningens medarbejdere.

DIALOG → UDBUD → TILBUD → **DIALOG** → **EVALUERING** → ORDRE

værdi

Når du samarbejder med os kan du regne med at der er sat fokus på at levere dig en løsning som tilfører anlægget merværdi.

STJERNHOLM FORAFVANDER / TROMLESI

ØKONOMI

- Levetid på 15 år - 20 år
- Automatisk drift reducerer behov for mandskabstimer til inspektion og vedligeholdelse.

MILJØ

- Nye opdaterede energirigtige el-motorer, der opfylder fremtidige EU krav og er med til at reducere anlæggets totale CO_2 udledning.
- Bedre filtrering af partikler i mediet eller opkoncentrering af slammet, giver bedre drift som vil forbedre anlæggets CO_2 udledning.

CSR

- Servicevenlighed og driftssikkerhed er med til at minimere driftspersonalets berøring med spildevandet, hvilket giver bedre arbejdsforhold og er med til at reducere sygdomsfraværet.

Filtrér og frasortér i samarbejde med Stjernholm A/S og få en bæredygtig løsning!

FORSLAG TIL UDBUD

Udbud på maskinudstyr bør altid udarbejdes som funktionsudbud. De indbudte bør have lejlighed til at besigtige anlægget og drøfte installationen inden udbudsmaterialet udarbejdes endeligt.

Desuden bør de bydende have mulighed for at præsentere og gennemgå deres tilbud overfor bygherren og rådgiveren inden ordren placeres endeligt.

Tilbuddene bør vurderes med stor vægt på de områder, der nævnes på næste side under Fisken på Disken.

Forafvander / Tromlesi

FISKEN PÅ DISKEN

Stjernholms Forafvander / Tromlesi er særdeles velegnet til filtrering og frasortering af partikler allerede i tilløbet til renseanlægget, fra sandvasker-anlægget eller til opkoncentre-ring af slam fra proces- og efter-klaringstankene.

Er opbygget som et lukket kabinet med en tromle, der er monteret med en perforering i rustfrit stål eller kunststof.

Stjernholm Forafvander / Tromlesi er udført i kraftige materialer. Særdeles slidstærk og beregnet for kontinuerlig drift med dokumenteret lang levetid.

Tromlen roterer på 4 hjul, hvor af to hjul trækker og 2 er medløbere. En gearmotor driver tromlen. Motoren er sammenbygget med en frekvensomformer, der sikrer opti-mal omdrejningshastighed på tromlen.

SKEMA TIL SAMMENLIGNING MED EGNE KRAV ELLER ANDEN FORAFVANDER / TROMLESI.

FACTS	FORAFVANDER / TROMLESI
Levetid:	15 år - 20 år
Materiale standard:	EN 1.4301
Gear type:	SEW snekkegear
Motor:	3x400 V - 50 Hz hastighed reguleret
Tørstof:	Fra 0,5 % op til 12 %
Perforings størrelse:	Ned til 2 mm, kundetilpasset
Drifts:	Konstrueret til kontinuerlig drift
Tromlevinkel:	Regulerbar tromlevinkel
Styringsstrategi:	Omdrejninger og spulemængde og spuletid kan justeres efter opgaven / mediet
Styring:	Lokal styretavle / SRO
Hygiejne:	Lukket system
Producent / land:	Stjernholm A/S - Danmark

Skemaet findes til download på www.stjernholm.dk

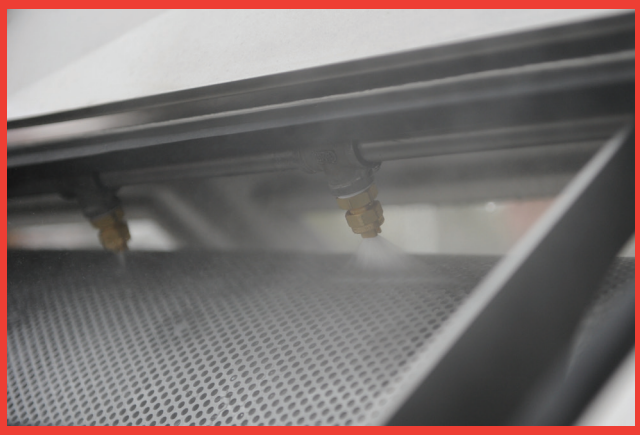

Spulevand og børste er placeret i tromlens top. Spuledyserne og børsten fås i forskellige størrelser, typer og kvaliteter og vælges efter opgaven og mediet.

Tromlen er konstrueret med ekstra store luger der giver let adgang for inspektion og service. Dette giver driftspersonalet optimale arbejdsforhold.

Forafvander / Tromlesi

FISKEN PÅ DISKEN

07.DK.01-22.V1.0

TEKNISKE DATA:

MODEL	FA-600	FA-800
Kapacitet	150 kg TS/t	250 kg TS/t
Diameter, tromle	600 mm	800 mm
Totallængde	2365 mm	2613 mm
Totalhøjde	1559 mm	1754 mm
Gearmotor	0,15 kW	0,15 kW
Omdr. pr. minut	5-10	5-10
Vandforbrug v/ 3 bar	24 l/min.	24 l/min.
Vægt	500 kg	750 kg

Stjernholms Forafvander / Tromlesi fås som standart i to størrelser, med en kapacitet på op til 250 kg TS eller 200 m³ pr. time.

Vi tilbyder gerne kundetilpassede størrelser / løsninger, iht. kundens ønsker og behov.

SÅDAN VIRKER STJERNHOLM AFVANDER

1. Indløb
2. Udløb slam
3. Rejektvand
4. Gearmotor
5. Tilslutning spulevand
6. Tromle
7. Drivhjul

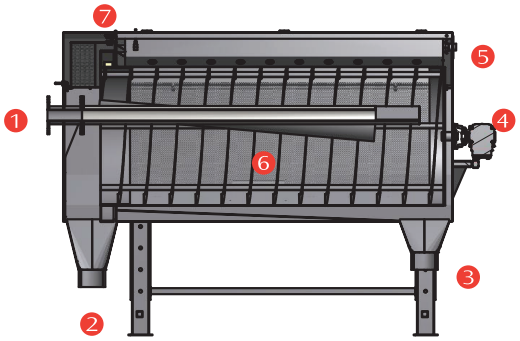

STJERNHOLM A/S

Stjernholm A/S udvikler, producerer og markedsfører bedre tekniske løsninger med høj bæredygtighed. Under overskriften "Samarbejde med værdi" koncentrerer vi os om områder, hvor vi gennem vores viden og kompetencer gør en forskel, nærmere betegnet Økonomi, Miljø og CSR.

Med udgangspunkt i gensidig respekt og en åben og ærlig dialog både eksternt og internt, fokuserer vi på at levere løsninger med dokumenterbar bæredygtighed.

Stjernholm A/S er stiftet i 1997 og beskæftiger ca. 30 dedikerede og kompetente medarbejdere. Vi har en sund økonomi og er en anerkendt, etableret spiller på markedet for vandbehandling og kendt for vores innovative, fremtidsorienterede tilgang til samarbejdet med vores kunder.

STJERNHOLM SERVICE

Med Stjernholm A/S som servicepartner er det muligt at samle al service hos én leverandør uanset hvem, der har leveret forsyningens maskiner og udstyr. Vi uddanner vores servicemontører til at holde både øjne og ører åbne, når de besøger et anlæg. Så er der større chancer for at være på forkant med vedligehold og nødvendig udskiftning af eventuelle sliddele, inden små problemer vokser sig store.

(se vores produktbrochure "Stjernholm Service" for yderligere info)

TILSTANDSRAPPORT

Stjernholm A/S tilbyder med udgangspunkt i dokumenterbar bæredygtighed at lave en tilstandsrapport på det specifikke anlæg. Med vores professionelle viden, kompetencer og innovative tilgang tilbyder vi en fuld gennemgang af anlægget, med en efterfølgende rapport som dokumentere indsatsområder hvor der kan optimeres med udgangspunkt i bæredygtige løsninger.

(se vores produktbrochure "Stjernholm Tilstandsrapport" for yderligere info).

STJERNHOLM®

Stjernholm A/S · Langelandsvej 4A · DK 8940 Randers SV · Danmark
Tel +45 7020 2505 · stjernholm@stjernholm.dk
www.stjernholm.dk